PRIREDBA:

SAJAM VODA

NAZIV FIRME:

"BELEXPO" Beograd

IME ODGOVORNOG LICA:

Sanja Vučković

LOKACIJA:

Beogradski sajam - Hala 3, Beograd, Srbija

POVRŠINA: 18 m²

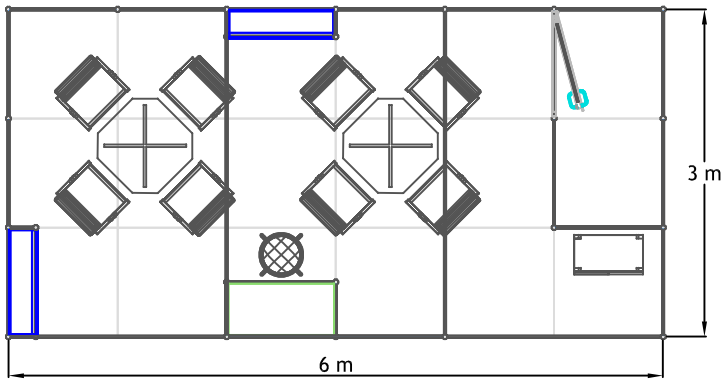

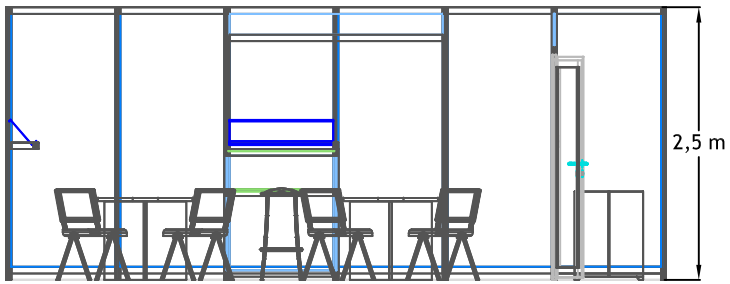

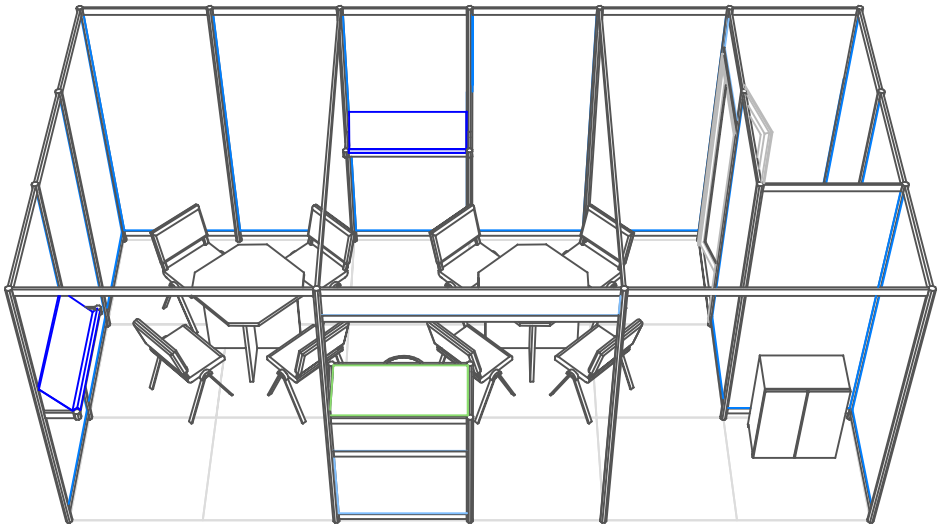

SVA AUTORSKA PRAVA ZADRŽAVA "BEOEXPO SYSTEM".U SLUČAJU ZLOUPOTREBE PROJEKTA NADLEŽAN JE PRIVREDNI SUD U BEOGRADU.

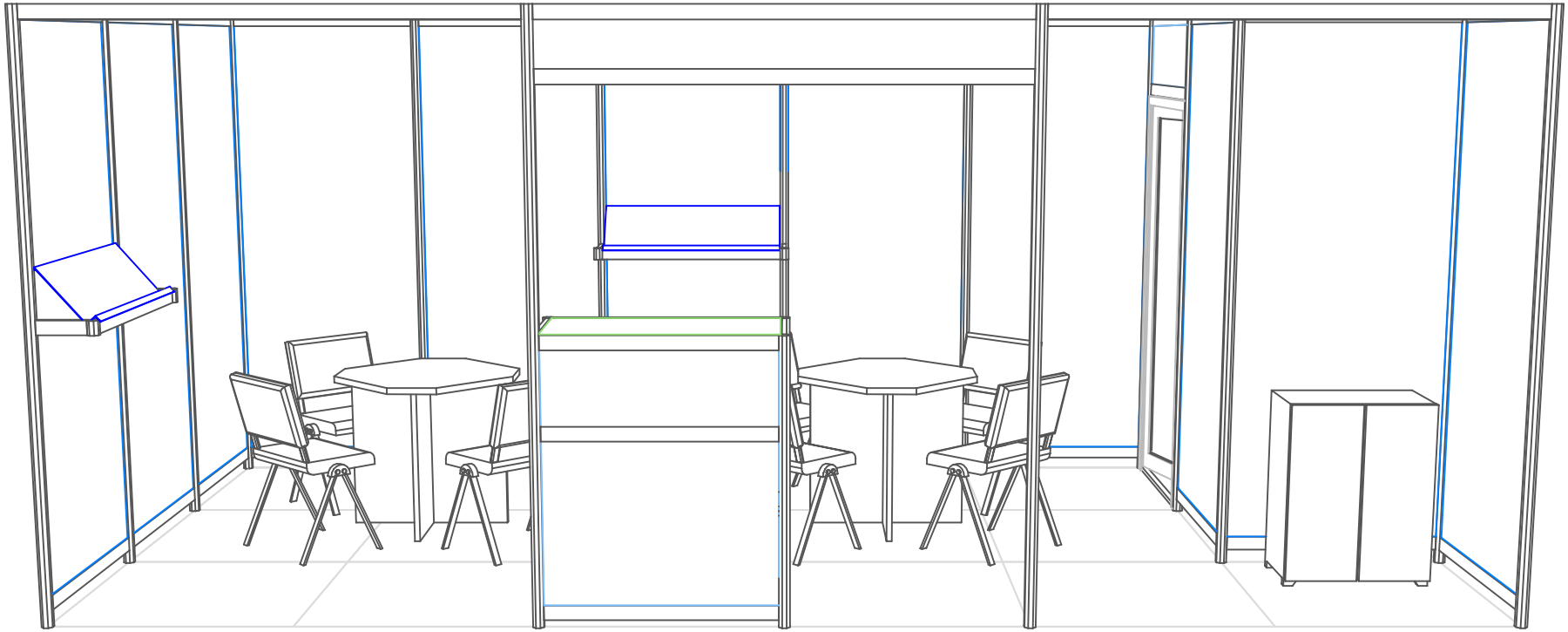

BEOEXPO SYSTEM

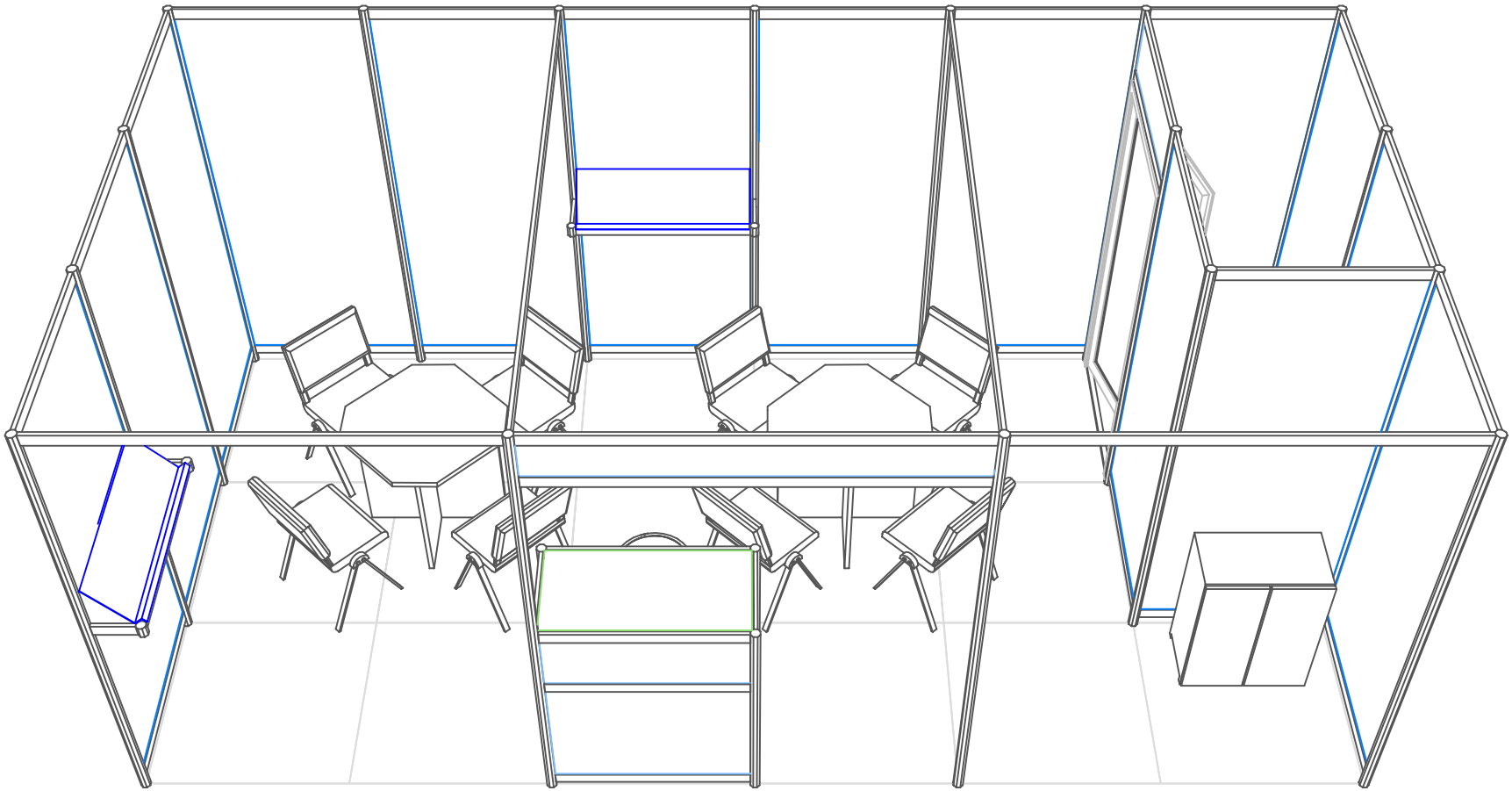

BEOEXPO SYSTEM

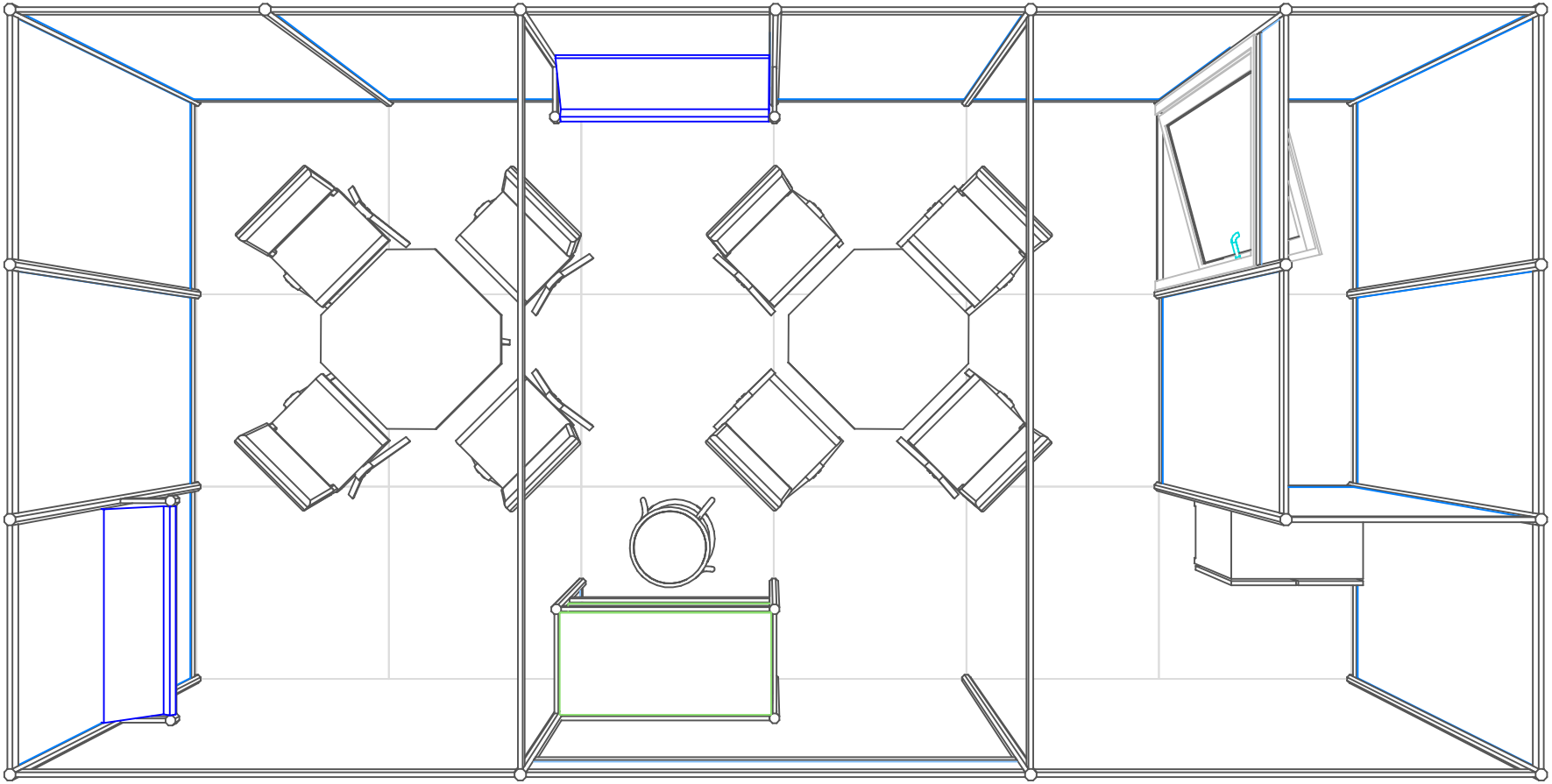

BEOEXPO SYSTEM

dimenzije za štampu

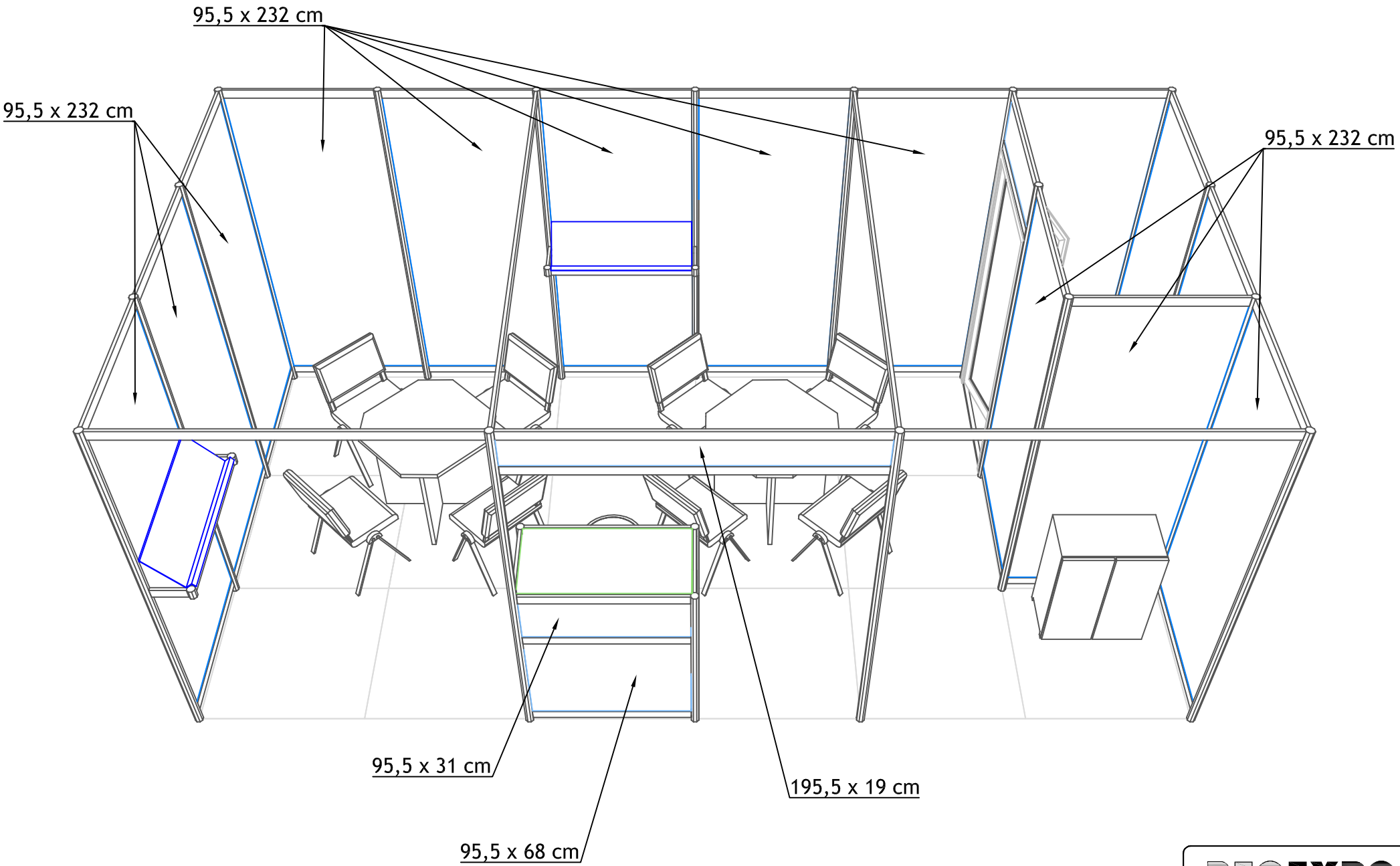

BEOEXPO SYSTEM